Oristano e Oltre
ASSOCIAZIONE DI PROMOZIONE SOCIALE

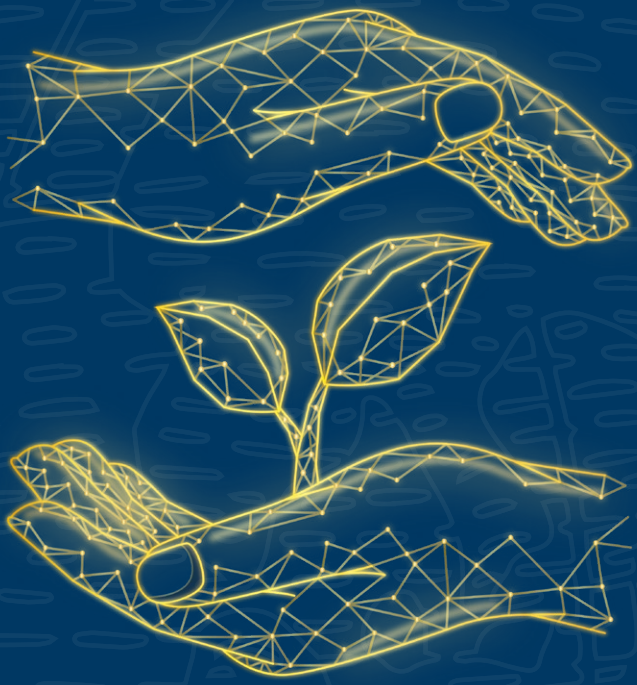

ONETICA 2026

LA DEMOCRAZIA CHE GENERA CURA, EQUITÀ, FUTURO

ORISTANO · 23/28 NOVEMBRE

CONNETICA 2026

ORGANIZZAZIONE
Oristano e Oltre · Associazione di Promozione Sociale

DIREZIONE ARTISTICA E COORDINAMENTO
Giampiero Vargiu, Simona Scioni

SUPPORTO ORGANIZZATIVO
Valerio Spanu, Alessandro Sulis, Anito Marchi, Gianfranco Secci, Francesca Sotgiu

COMITATO SCIENTIFICO
Giampiero Vargiu, Simona Scioni, Antonella Fancello, Ester Cois



ORISTANO E OLTRE

È un'Associazione di Promozione Sociale iscritta al Registro Unico Nazionale del Terzo Settore e dal 2021 è promotrice di **ConnEtica**, il festival dedicato alle connessioni fra etica e tecnologia. Crediamo che la cultura non sia un lusso, ma un bene comune: uno strumento vivo di partecipazione, inclusione e crescita collettiva. Non ci limitiamo a organizzare eventi: seminiamo progetti, azioni civiche e momenti di incontro per coltivare spirito critico, solidarietà e utilità sociale. Ci opponiamo a ogni forma di discriminazione, che sia di nazionalità, etnia, politica o di genere, perché la dignità non conosce confini. Difendiamo democrazia, verità, equità, pace e partecipazione con linguaggi che attraversano arti, spettacolo e temi universali, diffondendosi sul territorio e oltre. Siamo un laboratorio di idee, ricerca e confronto, dove ogni voce trova ascolto e rispetto: i nostri festival non sono semplici appuntamenti, ma pratiche di comunità, esercizi concreti di cittadinanza attiva. Oggi più che mai, l'impegno civile non è un compito delegabile: riguarda ciascuno di noi. È un dovere e un diritto, un gesto quotidiano che diventa forza collettiva. Per questo, dal 19 al 22 novembre, **ConnEtica** è casa tua: un luogo aperto dove sperimentare, creare, immaginare futuro e far sentire la tua voce. La porta è spalancata: entra, perché **la democrazia vive solo se la abitiamo insieme**.

CONNETICA

Nasce dal territorio e si apre al mondo. È radice e orizzonte, voce delle scuole e delle comunità che scelgono di educare insieme, riconoscendo nella conoscenza non un privilegio, ma una responsabilità condivisa. La partecipazione crescente delle scuole racconta una comunità educante che mette al centro ragazze e ragazzi, famiglie e docenti, impegnati a costruire una società più giusta e consapevole. Il festival animerà aule, palestre e spazi comuni con incontri, dibattiti e laboratori, trasformando gli istituti in luoghi di confronto e immaginazione condivisa. Sarà **un festival delle scuole e nelle scuole**, dove **il dialogo tra generazioni diventa strumento per costruire il prossimo presente**. In un tempo di intelligenze artificiali e connessioni digitali, **ConnEtica** ribadisce un principio chiaro: la tecnologia deve servire l'umano, non sostituirlo. Deve promuovere uguaglianza, inclusione e opportunità per tutte e tutti. **La democrazia, la cura, l'equità e il futuro** sono le nostre bussole: ci aiutano a riconoscere pregiudizi, difendere l'uguaglianza, coltivare giustizia e solidarietà. Studenti, attivisti e innovatori porteranno idee e azioni per un futuro sostenibile, esplorando le connessioni tra ecologia e tecnologia. **ConnEtica 2026** promuove Agenda 2030, economia circolare e intelligenza artificiale etica, valorizzando il patrimonio culturale e naturale sardo. Perché la **democrazia è un cantiere aperto**, l'etica, la condizione della libertà e il futuro non si attende: si costruisce, insieme.

Gli incontri saranno introdotti e moderati da
Giampiero Vargiu, **Simona Scioni** e **Mario Tasca**

LUNEDÌ **23** NOVEMBRE

INFORMAZIONE, COMUNICAZIONE, COMUNITÀ

9,30

Introduzione **Giampiero Vargiu,** *presidente dell'Associazione di Promozione Sociale Oristano e Oltre*

9,40 - 10,30

DIALOGHI SU

LA DISINFORMAZIONE NELLA SFERA PUBBLICA: MEDIA, FACT-CHECKING, COMUNITÀ

FOCUS TEMATICI

- *Disinformazione e deep-fake, gli strumenti per riconoscerli*
- *Il ruolo dei media locali nella costruzione della fiducia*
- *Alfabetizzazione mediatica nelle scuole: esperienze pilota*
- *AI e giornalismo: opportunità e rischi*

Elisabetta Gola
Elena Miglietti

10,30 - 11,20

DIALOGHI SU

VIVERE E SOPRAVVIVERE TRA MONDO REALE E MONDO DIGITALE

FOCUS TEMATICI

- *Post verità*
- *Fake news*
- *Deontologia dell'informazione*

Laura Candiotto
Marco Varvello

Durante i dialoghi le ragazze e i ragazzi possono interagire con le relatrici e i relatori, attraverso lo smartphone con apposita App che legge un QR Code

11,20 Pausa

11,35 - 13,00

OFFICINE DI IDEE A CONFRONTO

FUTURAMENTE. IDEE, SOGNI E AZIONI PER IL TERRITORIO

Presentazione e selezione dei progetti di idee a concorso

13,00 - 13,30

CONNESSIONI D'ARTE IN AZIONE

PERFORMANCE

Rispondere in forma artistica agli stimoli tematici proposti dalla giornata e dal festival

MARTEDÌ **24** NOVEMBRE

CITTADINANZA DIGITALE E DIRITTI

9,30

Introduzione **Giampiero Vargiu**

9,40 - 10,30

DIALOGHI SU

DIRITTI DIGITALI, PRIVACY E PARTECIPAZIONE: CHI DECIDE DELLA NOSTRA VITA ONLINE?

FOCUS TEMATICI

- *Accesso ai servizi*
- *Tutela dati*
- *Privacy e dati personali (cosa sappiamo davvero di noi stessi?)*
- *Inclusione digitale (SPID, CIE servizi comunali, anziani e fragilità)*
- *L'AI che ci legge nel pensiero (algoritmi e manipolazione del consenso)*
- *Cyberbullismo (strumenti giuridici e pratiche di prevenzione)*

Antonella Fancello
Stefano Arduini

10,30 - 11,20

DIALOGHI SU

LA DEMOCRAZIA DELLA SORVEGLIANZA

FOCUS TEMATICI

- *Privacy, sicurezza dei dati, cittadinanza digitale*

Francesco Paolo Micozzi
Mario Pireddu

Durante il panel le ragazze e i ragazzi possono porre domande anche attraverso lo smartphone con apposita App che legge un QR Code.

11,20 Pausa

11,35 - 13,00

OFFICINE DI IDEE A CONFRONTO

FUTURAMENTE. IDEE, SOGNI E AZIONI PER IL TERRITORIO

Presentazione e selezione dei progetti di idee a concorso

13,00 - 13,30

CONNESSIONI D'ARTE IN AZIONE

PERFORMANCE

Rispondere in forma artistica agli stimoli tematici proposti dalla giornata e dal festival

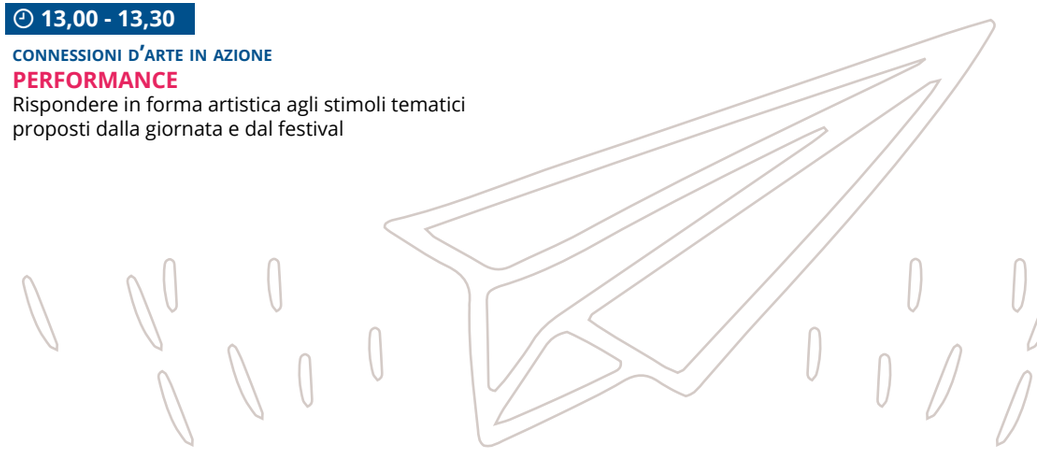

MERCOLEDÌ **25** NOVEMBRE

TECNOLOGIE PER IL BENE COMUNE

9,30

Introduzione **Giampiero Vargiu**

9,40 - 10,30

DIALOGHI SU

OPEN DATA, CIVIC TECH E PIATTAFORME PARTECIPATIVE

(DAO FuturaMente, CivicHub, Decidim)

FOCUS TEMATICI

- *Come costruire piattaforme trasparenti e inclusive, esperienze di città*
- *Cosa sono gli open data e perché cambiano la democrazia*
- *Esperienze di città: Barcellona, Bologna, Cagliari*
- *Intelligenza Artificiale e bene comune: etica e opportunità*

Roberto Castaldo
Leonardo Becchetti

10,30 - 11,20

DIALOGHI SU

UMANESIMO DIGITALE

FOCUS TEMATICI

- *Le tecnologie come beni comuni*

Antonello Soro
Giovanni Fenu

Durante i dialoghi le ragazze e i ragazzi possono interagire con le relatrici e i relatori, attraverso lo smartphone con apposita App che legge un QR Code

11,20 Pausa

11,35 - 13,00

OFFICINE DI IDEE A CONFRONTO

FUTURAMENTE. IDEE, SOGNI E AZIONI PER IL TERRITORIO

Presentazione e selezione dei progetti di idee a concorso

13,00 - 13,30

CONNESSIONI D'ARTE IN AZIONE

PERFORMANCE

Rispondere in forma artistica agli stimoli tematici proposti dalla giornata e dal festival

GIOVEDÌ **26** NOVEMBRE

RIPENSARE AMBIENTI VIVIBILI: ACQUA, VERDE, "LUOGHI" DELLA CITTÀ

9,30

Introduzione **Giampiero Vargiu**

9,40 - 10,30

DIALOGHI SU

PROGETTARE TERRITORI E CITTÀ CHE ACCOLGONO E CURANO VITA

FOCUS TEMATICI

- *Cura delle sponde, comunità verdi, volontariato ambientale*
- *Il Parco Fluviale del Tirso: opportunità e microprogetti partecipativi*
- *Cambiamenti climatici in Sardegna: dati e testimonianze*

Stefano Cadoni
Officine condivise.

10,30 - 11,20

DIALOGHI SU

COSTRUTTORI DI LUOGHI

FOCUS TEMATICI

- *I beni comuni*
- *I Patti di Adozione dei luoghi e del verde pubblico*
- *La cittadinanza attiva*

Valeria Lorenzelli
Talamacà

Durante i dialoghi le ragazze e i ragazzi possono interagire con le relatrici e i relatori, attraverso lo smartphone con apposita App che legge un QR Code

11,20 Pausa

11,35 - 13,00

OFFICINE DI IDEE A CONFRONTO

FUTURAMENTE. IDEE, SOGNI E AZIONI PER IL TERRITORIO

Presentazione e selezione dei progetti di idee a concorso

13,00 - 13,30

CONNESSIONI D'ARTE IN AZIONE

PERFORMANCE

Rispondere in forma artistica agli stimoli tematici proposti dalla giornata e dal festival

VENERDÌ 27 NOVEMBRE

COSTRUIRE MONDI PIÙ GIUSTI: CULTURA, CREATIVITÀ E RISPETTO

9,30

Introduzione **Giampiero Vargiu**

9,40 - 10,30

DIALOGHI SU

PRODUZIONE CULTURALE CONDIVISA: FOCUS TEMATICI

- *Modelli di co creazione culturale*
- *Parità di genere nelle professioni creative e tecnologiche*
- *Contrasto al bullismo e cyberbullismo attraverso l'arte*
- *La generatività*
- *Co-creazione culturale: opportunità e rischi di genere.*

Ester Cois
Cristiana Prestianni

10,40 - 11,40

DIALOGHI SU

DONNE E COSTITUZIONE. LA ROTTURA DEL SOFFITTO DI CRISTALLO E LE DONNE PIONIERE

FOCUS TEMATICI

- *Parità di genere*
- *I beni comuni*
- *La cittadinanza attiva*

Carla Cossu
Susi Ronchi

Durante i dialoghi le ragazze e i ragazzi possono interagire con le relatrici e i relatori, attraverso lo smartphone con apposita App che legge un QR Code

11,40 Pausa

11,55 - 13,00

OFFICINE DI IDEE A CONFRONTO

FUTURAMENTE. IDEE, SOGNI E AZIONI PER IL TERRITORIO

Semifinali con l'individuazione dei primi gruppi classificati per le finali dei progetti a concorso di idee

13,00 - 13,30

CONNESSIONI D'ARTE IN AZIONE

PERFORMANCE

Rispondere in forma artistica agli stimoli tematici proposti dalla giornata e dal festival. Presentazione finale all'auditorium.



VENERDÌ 27 NOVEMBRE

COSTRUIRE MONDI PIÙ GIUSTI: DALLE IDEE ALLE PRATICHE DI COMUNITÀ

16,00

Introduzione **Alberto Loche**
presidente dell'Ordine degli Architetti di Oristano

16,10 - 17,30

DIALOGHI SU

IL RUOLO DEI PAESAGGI DELL'ACQUA NEL NUOVO PPR

FOCUS TEMATICI

- *Il territorio come volano di sviluppo*
- *La tutela come leva di sviluppo*
- *Territori e innovazione*
- *Città, giovani e appartenenze.*

Francesco Spanedda
Assessore degli enti locali, finanze e urbanistica della Regione Autonoma della Sardegna)

Edoardo Zanchini

DIBATTITO

17,30 - 19,00

DIALOGHI

PROGETTI PER IL PARCO FLUVIALE E LA RESILIENZA URBANA

FOCUS TEMATICI

- *Dove siamo: lo stato attuale del Parco Fluviale del Tirso*
- *Cosa manca: le tre priorità*
- *Il ruolo della Comunità Educante nel progetto*
- *Il rammendo delle periferie*
- *Come partecipare: strumenti di cittadinanza attiva per il Parco e Patti di Adozione*

Nicoletta Contis
Enrica Campus

DIBATTITO

SABATO **28** NOVEMBRE

DEMOCRAZIA, ETICA E AZIONE PUBBLICA: DELIBERARE INSIEME

9,30

Introduzione **Giampiero Vargiu**
Il presidente dell'Associazione Oristano e Oltre introduce in scena Enrico Fermi,
il Navigatore dell'Atomo, premio Nobel per la fisica nel 1938, costruttore del primo reattore nucleare,
protagonista del Progetto Manhattan. Dopo Hiroshima e Nagasaki si oppose,
insieme a Isidor Rabi, alla bomba all'idrogeno. La sua vita pone la domanda centrale della giornata:
chi decide come usare una tecnologia capace di cambiare il destino di tutti?

9,40 - 10,30

DIALOGHI

DEMOCRAZIA PARTECIPATIVA: STRUMENTI, LIMITI, PARI OPPORTUNITÀ, VALORIZZAZIONE DELLE DIFFERENZE E FRAGILITÀ

FOCUS TEMATICI

- *Bilancio partecipativo, processi deliberativi, rendicontazione*
- *Bilancio partecipativo: cos'è e come funziona nelle scuole*
- *Democrazia e fragilità: includere chi è ai margini*
- *Etica dell'intelligenza artificiale e futuro della democrazia*
- *ConnEtica: la roadmap operativa 2026-2027*

Andrea Giorgis
Stefano Pinna

10,30 - 11,45

DIALOGHI

LA DEMOCRAZIA CHE IMMAGINA CURA, EQUITÀ E FUTURO

FOCUS TEMATICI

- *Crescita, socialità, spiritualità, fraternità, equità, libertà, partecipazione e rappresentatività*

Stefano Zamagni
Gianmario Demuro
Maria Agostina Cabiddu

Durante i dialoghi le ragazze e i ragazzi possono interagire con le relatrici e i relatori,
attraverso lo smartphone con apposita App che legge un QR Code

11,45 Pausa

12,00 - 13,00

OFFICINE DI IDEE A CONFRONTO

FUTURAMENTE. IDEE, SOGNI E AZIONI PER IL TERRITORIO

Finale dei progetti a concorso di idee

13,00 - 13,20

CONNESSIONI D'ARTE IN AZIONE

PERFORMANCE

Rispondere in forma artistica agli stimoli tematici proposti dalla giornata e dal festival

CONCLUSIONI

Giampiero Vargiu



Oristano e Oltre
ASSOCIAZIONE DI PROMOZIONE SOCIALE

CONNETICA.ORG